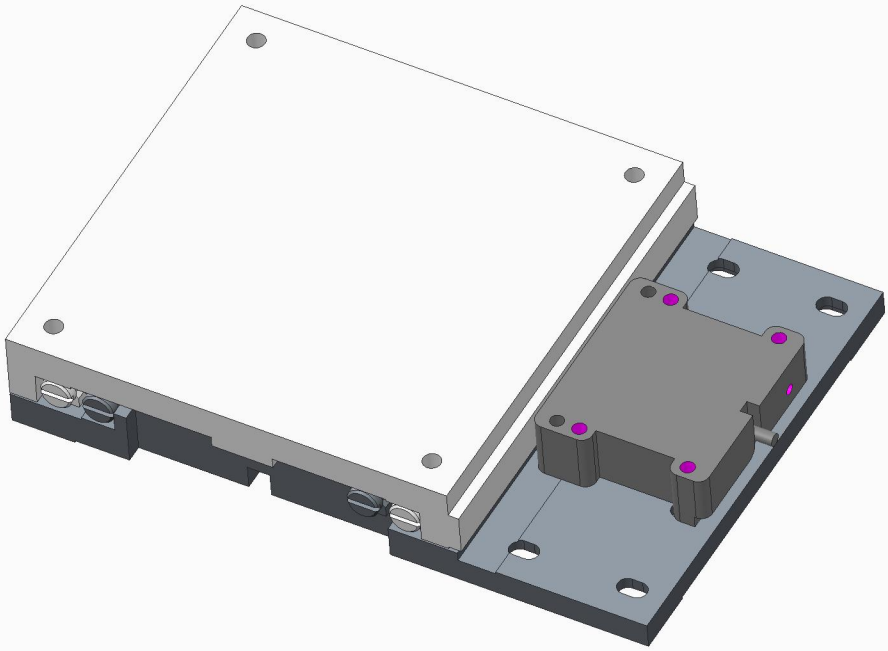

Variante:MT105_50_____00011725