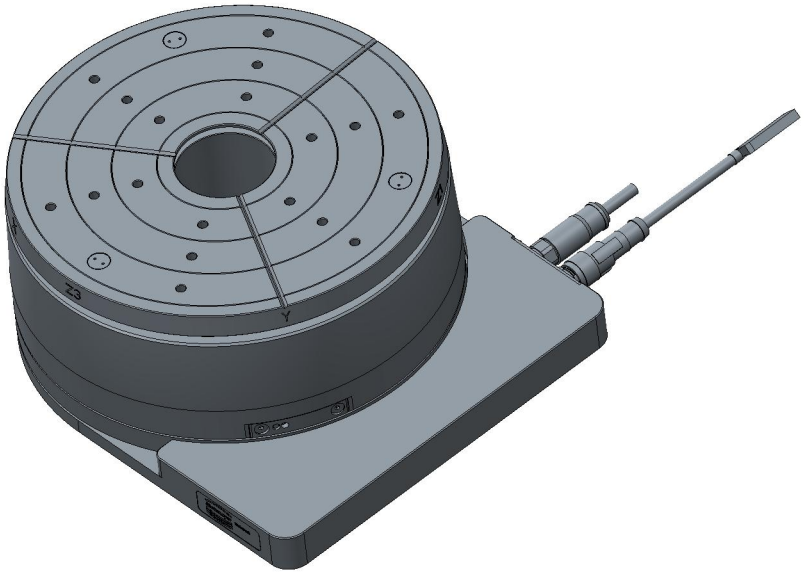
Z3
Y