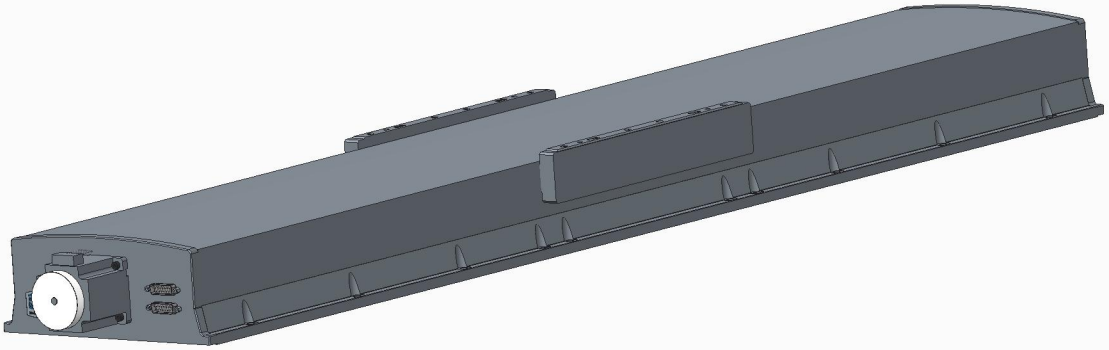

Variante:PLT240_SM_850_____00015006