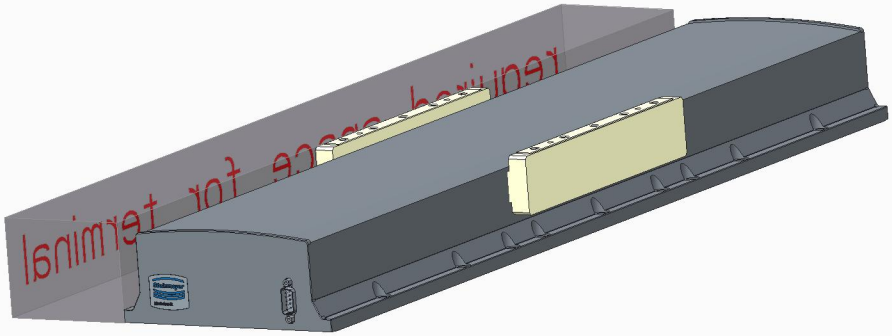

Variante:WEB_PROJEKT_PLT165_ED_00011336