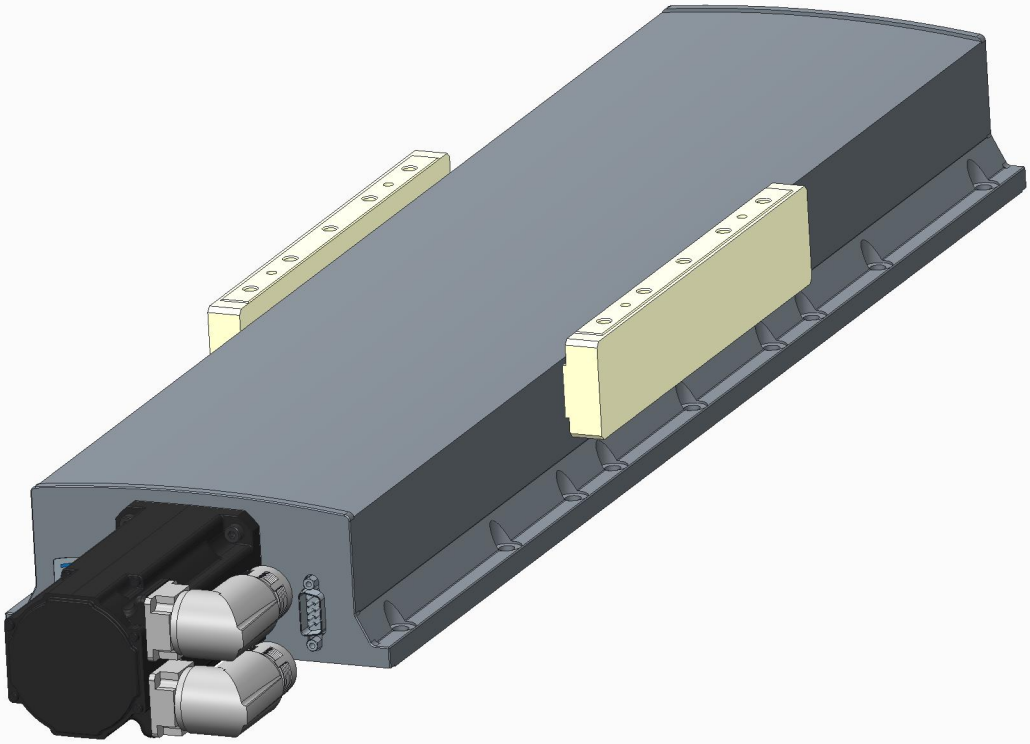

Variante:WEB_PROJEKT_PLT165_AC_00011316