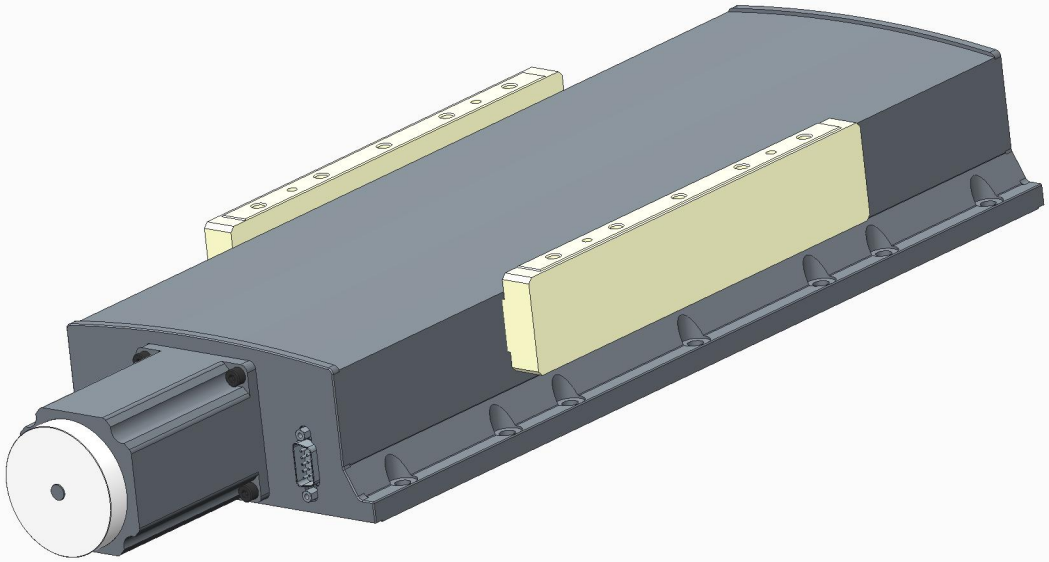

Variante:WEB_PROJEKT_PLT165_SM_00011371