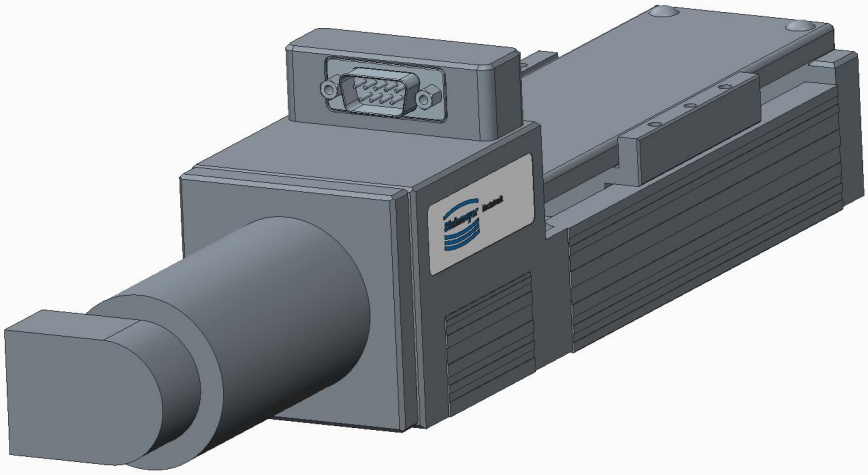

Variante:WEB_MODELL_LTP60_DC_5_00012370