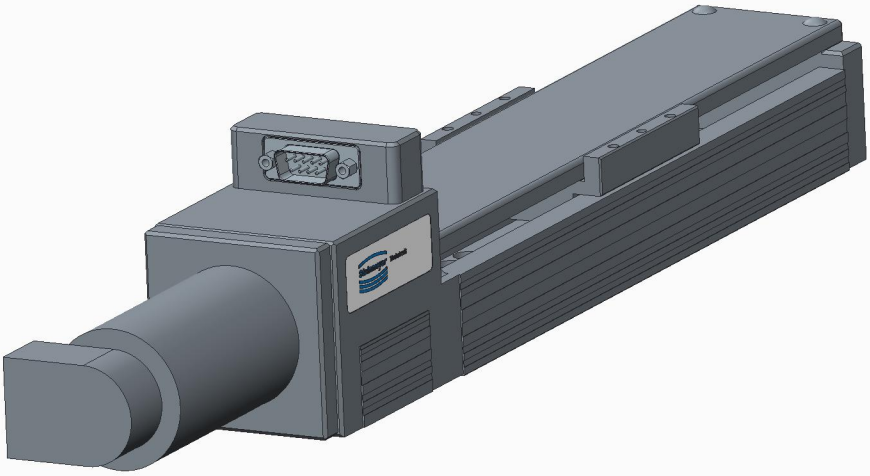

Variante:WEB_MODELL_LTP60_DC_1_00012372